PORTE-ELECTRODES DROITS ● GERADE ELEKTRODENHALTER ● STRAIGHT ELECTRODE-HOLDERS

POUR MODELE A
FÜR MODELL A
FOR MODEL A

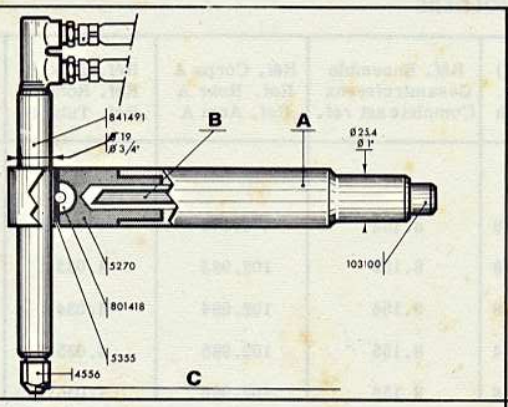

Long. utile (C) Ausladung Working reach		Réf. Ensemble Gesamtreferenz Complete set ref.	Réf. Corps A Ref. Rohr A Ref. Arm A	Réf. Tube B Ref. Rohr B Ref. Tube B	Réf. Tuyaux Ref. Rohr Ref. Tubes	Prix Preis Price
mm	ins.	★				
170	6.5/8	842	5.354★★		41.467	130,00
250	9.7/8	843	102.893		41.468	177,00
320	12.5/8	844	102.984		41.469	193,00
400	15.3/4	845	102.985	1.157	41.470	219,00
510	20.1/8	846	102.986	4.028	41.471	235,00

★ Avec tuyaux de circ. d'eau - Mit Wasseranschlüssen - With water-connections.

★★En une seule pièce - Besteht aus einem Stück - Consists of one piece.

POUR MODELE B
FÜR MODELL B
FOR MODEL B

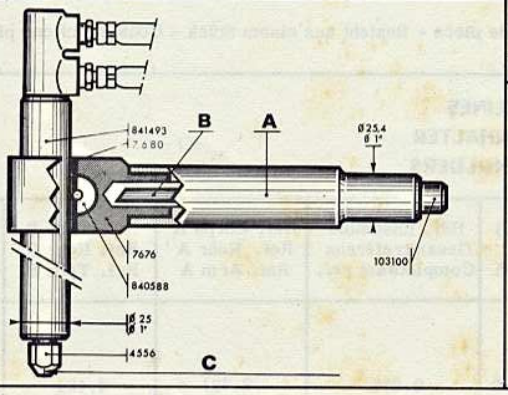

Long. utile (C) Ausladung Working reach		Réf. Ensemble Gesamtreferenz Complete set ref.	Réf. Corps A Ref. Rohr A Ref. Arm A	Réf. Tube B Ref. Rohr B Ref. Tube B	Réf. Tuyaux Ref. Rohr Ref. Tubes	Prix Preis Price
mm	ins.	★				
170	6.5/8	942	8.142★★		41.467	206,00
250	9.7/8	943	102.983		41.468	247,00
320	12.5/8	944	102.984		41.469	258,00
400	15.3/4	945	102.985	1.157	41.470	282,00
510	20.1/8	946	102.986	4.028	41.471	300,00

★ Avec tuyaux de circ. d'eau - Mit Wasseranschlüssen - With water-connections.

★★En une seule pièce - Besteht aus einem Stück - Consists of one piece.

PORTE-ELECTRODES INCLINES ● SCHRÄGE ELEKTRODENHALTER ● INCLINED ELECTRODE-HOLDERS

POUR MODELE A
FÜR MODELL A
FOR MODEL A

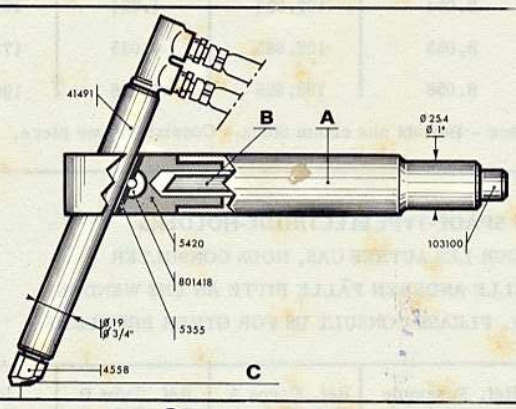

Long. utile (C) Ausladung Working reach		Réf. Ensemble Gesamtreferenz Complete set ref.	Réf. Corps A Ref. Rohr A Ref. Arm A	Réf. Tube B Ref. Rohr B Ref. Tube B	Réf. Tuyaux Ref. Rohr Ref. Tubes	Prix Preis Price
mm	ins.	★				
170	6.5/8	852	4.243★★		41.467	128,00
250	9.7/8	853	4.246★★		41.468	146,00
320	12.5/8	854	103.083		41.469	193,00
400	15.3/4	855	103.084	5.190	41.470	219,00
510	20.1/8	856	103.085	4.443	41.471	235,00

★ Avec tuyaux de circ. d'eau - Mit Wasseranschlüssen - With water-connections.

★★En une seule pièce - Besteht aus einem Stück - Consists of one piece.

POUR MODELE B
FÜR MODELL B
FOR MODEL B

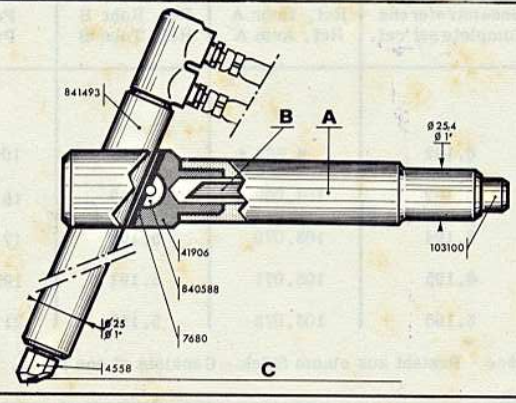

Long. utile (C) Ausladung Working reach		Réf. Ensemble Gesamtreferenz Complete set ref.	Réf. Corps A Ref. Rohr A Ref. Arm A	Réf. Tube B Ref. Rohr B Ref. Tube B	Réf. Tuyaux Ref. Rohr Ref. Tubes	Prix Preis Price
mm	ins.	★				
250	9.7/8	963	41.910★★		41.468	211,00
320	12.5/8	964	103.066		41.469	256,00
400	15.3/4	965	103.067	2.134	41.470	281,00
510	20.1/8	966	103.068	4.035	41.471	298,00

★ Avec tuyaux de circ. d'eau - Mit Wasseranschlüssen - With water-connections.

★★En une seule pièce - Besteht aus einem Stück - Consists of one piece.

PORTE-GRAINS DROITS
GERADE ELEKTRODENHALTER
STRAIGHT ELECTRODE-HOLDERS

POUR MODELES A ET B
FÜR MODELLE A UND B
FOR MODELS A AND B

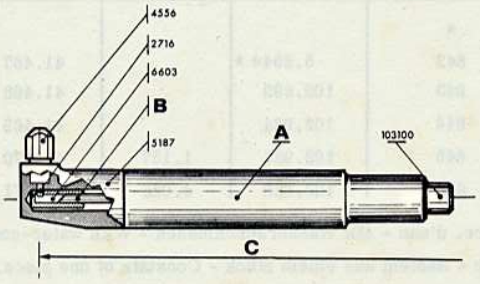

Long. utile (C) Ausladung Working reach		Réf. Ensemble Gesamtreferenz Complete set ref.	Réf. Corps A Ref. Rohr A Ref. Arm A	Réf. Tube B Ref. Rohr B Ref. Tube B	Prix Preis Price
mm	ins.				
170	6.5/8	8.152	4.175 ★	4.434	90,00
250	9.7/8	8.153	102.983	4.033	145,00
320	12.5/8	8.154	102.984	4.034	155,00
400	15.3/4	8.155	102.985	4.035	178,00
510	20.1/8	8.156	102.986	4.036	196,00

★ En une seule pièce - Besteht aus einem Stück - Consists of one piece.

PORTE-GRAINS INCLINES
SCHRÄGE ELEKTRODENHALTER
INCLINED ELECTRODE-HOLDERS

POUR MODELES A ET B
FÜR MODELLE A UND B
FOR MODELS A AND B

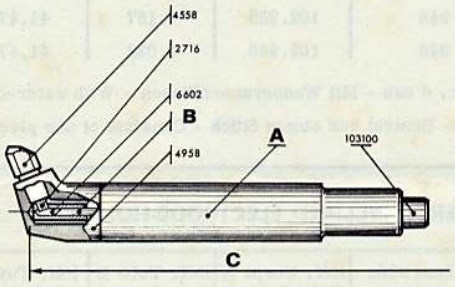

Long. utile (C) Ausladung Working reach		Réf. Ensemble Gesamtreferenz Complete set ref.	Réf. Corps A Ref. Rohr A Ref. Arm A	Réf. Tube B Ref. Rohr B Ref. Tube B	Prix Preis Price
mm	ins.				
170	6.5/8	8.052	2.721 ★	4.434	102,00
250	9.7/8	8.053	102.983	4.033	145,00
320	12.5/8	8.054	102.984	4.034	155,00
400	15.3/4	8.055	102.985	4.035	178,00
510	20.1/8	8.056	102.986	4.036	196,00

★ En une seule pièce - Besteht aus einem Stück - Consists of one piece.

PORTE-GRAINS EN BOUT ● ZAPFEN-ELEKTRODENHALTER ● SPADE-TYPE ELECTRODE-HOLDERS

A N'UTILISER QU'AVEC PORTE-ELECTRODE SUPERIEUR DROIT. POUR LES AUTRES CAS, NOUS CONSULTER
NUR MIT GERADEM OBEREN ELEKTRODENHALTER VERWENDEN. FÜR ALLE ANDEREN FÄLLE BITTE AN UNS WENDEN
TO BE EMPLOYED ONLY WITH A STRAIGHT UPPER ELECTRODE-CARRIER. PLEASE CONSULT US FOR OTHER PROBLEMS

POUR MODELES A ET B
FÜR MODELLE A UND B
FOR MODELS A AND B

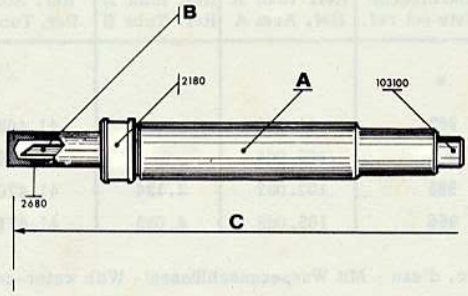

Long. utile (C) Ausladung Working reach		Réf. Ensemble Gesamtreferenz Complete set ref.	Réf. Corps A Ref. Rohr A Ref. Arm A	Réf. Tube B Ref. Rohr B Ref. Tube B	Prix Preis Price
mm	ins.				
170	6.5/8	6.192	4.683 ★	40.896	106,00
250	9.7/8	6.193	103.069	5.189	161,00
320	12.5/8	6.194	103.070	5.190	171,00
400	15.3/4	6.195	103.071	5.191	195,00
510	20.1/8	6.196	103.072	5.192	211,00

★ En une seule pièce - Besteht aus einem Stück - Consists of one piece.

QUELQUES PORTE-ELECTRODES ET MONTAGES SPECIAUX ● EINIGE ELEKTRODENHALTER IN SPEZIALAUSFÜHRUNG ● SOME SPECIAL SET-UPS

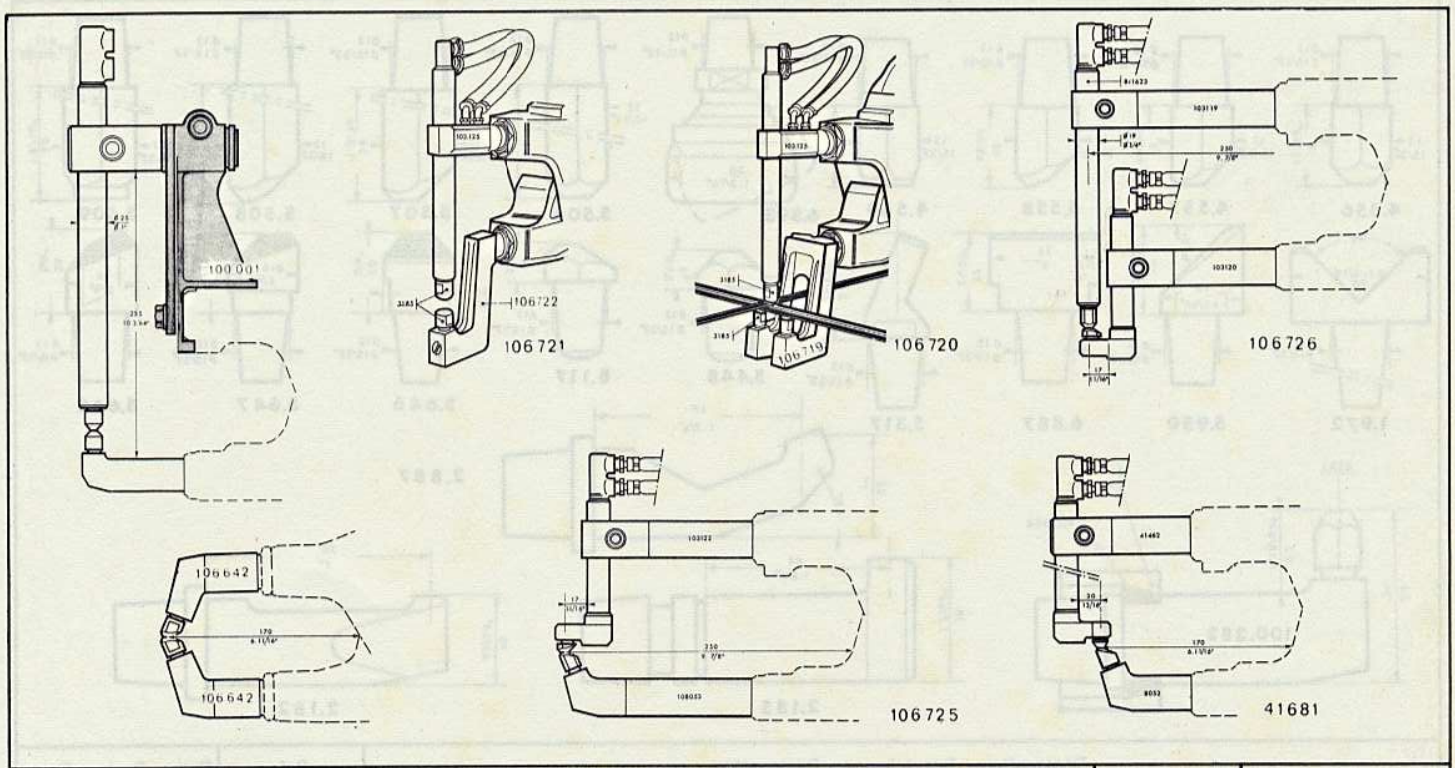

Désignation - Bezeichnung - Designation	Ref.	Prix - Preis - Price
Bride de décrochement de 150 mm (exige un porte-électrode supérieur spécial) - la bride seule ..... Abstandsbügel von 150 mm (erfordert oberen Spezialelektrodenhalter) ..... Distance bracket of 5.7/8" (demands special upper electrode carrier)	100.001	270,00
Ensemble pour soudage d'armatures de béton avec porte-électrode supérieur réf. 103.125 et fourche réf. 106.719 - L'ensemble ..... Satz zum Schweissen von Betonstählen mit oberem Elektrodenhalter 103.125 und Betongabel 106.719 ..... Set-up for welding reinforcement with upper electrode-carrier 103.125 and fork-shaped carrier 106.719	106.720	670,00
La fourche seule - Betongabel allein - Fork-shaped carrier only	106.719	450,00
Ensemble pour soudage d'armatures de béton avec porte-électrode supérieur réf. 103.125 et porte-grain décroché réf. 106.722 - L'ensemble ..... Satz zum Schweissen von Betonstählen mit oberem Elektrodenhalter 103.125 und abgekröpftem unterem Elektrodenhalter 106.722 ..... Set-up for welding reinforcement with upper electrode-carrier 103.125 and lower offset holder 106.722	106.721	530,00
Le porte-grain décroché seul - Der abgekröpfte Elektrodenhalter allein - The offset holder only	106.722	310,00
Jeu de 2 porte-électrodes inclinés symétriques long. 170 mm (version A uniquement) - Existe en différentes long. (nous consulter) ..... Satz symmetrischer Elektrodenhalter, Ausladung 170 mm (nur für Ausführung A) - Lieferbar für verschiedene Ausladungen ..... Set of symmetrical carriers 7" length (for execution A only) - Can be supplied for various arm length	106.642	436,00
★ Ensemble avec pied-de-biche ..... Satz mit Stiefelelektrode ..... Set-up with L-type carrier	106.726	340,00
★ Ensemble avec pied-de-biche ..... Satz mit Stiefelelektrode ..... Set-up with L-type carrier	41.681	310,00
★ Ensemble avec pied-de-biche ..... Satz mit Stiefelelektrode ..... Set-up with L-type carrier	106.725	325,00

★ Nous consulter pour tous détails complémentaires - Bitte weitere Details erfragen - Please Consult us for more details.

GRAINS STANDARD ET QUELQUES GRAINS SPECIAUX ● STANDARDELEKTRODENSPITZEN UND EINIGE SPEZIALELEKTRODENSPITZEN ● STANDARD TIPS AND SOME SPECIAL TIPS

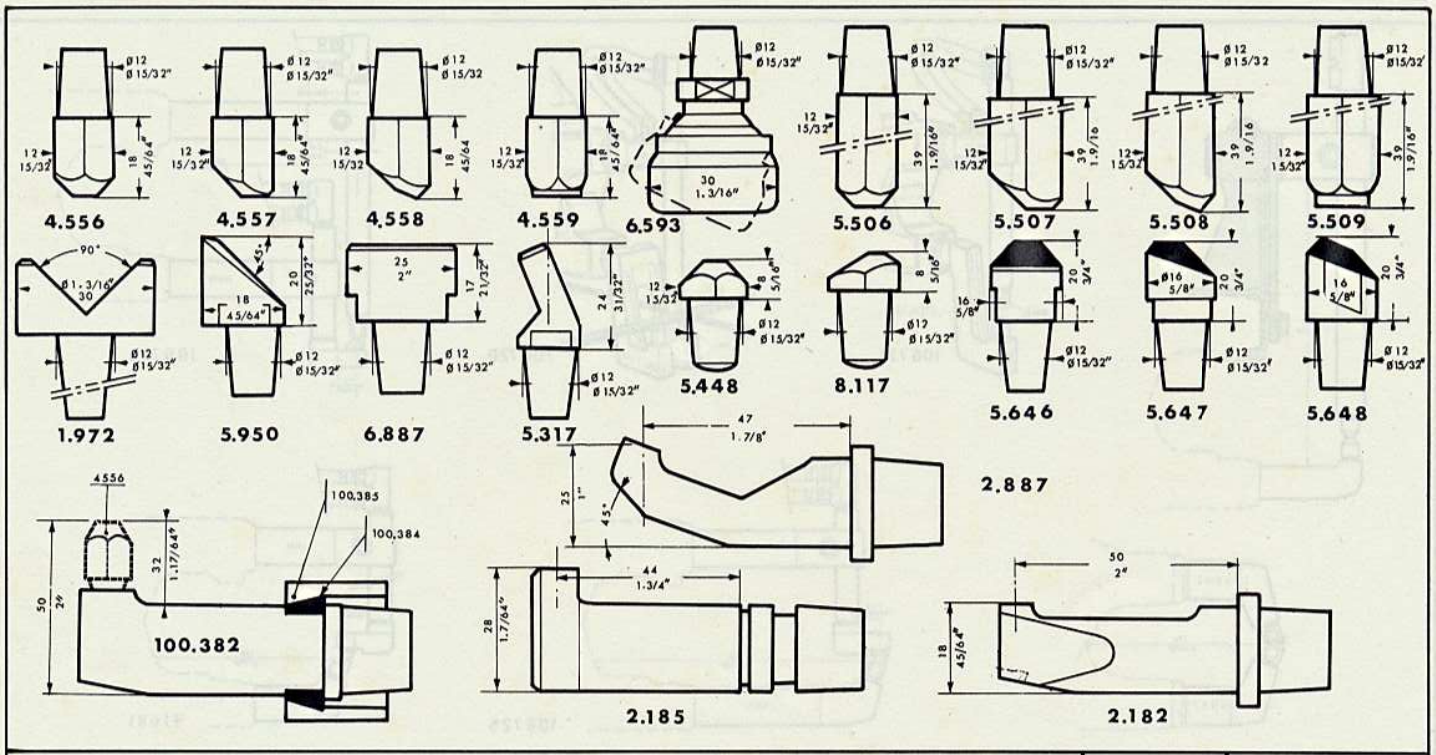

Désignation - Bezeichnung - Designation	Ref.	Prix - Preis - Price
Grain droit - Gerade Spitze - Straight tip	4.556	3,50
Grain excentré - Exzentrische Spitze - Eccentric tip	4.557	3,80
Grain incliné - Schräge Spitze - Inclined tip	4.558	4,00
Grain brut court - Kurze Elektrodenspitze zur Nachbearbeitung - Short unshaped tip	4.559	3,60
Grain droit long - Lange gerade Elektrodenspitze - Straight long tip	5.506	4,70
Grain long excentré - Exzentrische lange Elektrodenspitze - Long eccentric tip	5.507	5,00
Grain long incliné - Lange schräge Elektrodenspitze - Long inclined tip	5.508	5,50
Grain long brut - Lange Elektrodenspitze zur Nachbearbeitung - Long unshaped tip	5.509	5,40
Grain à rotule - Kugelelektrode - Swivel tip	6.593	22,00
Grain double excentration - Stark exzentrische Spitze - Double offset tip	5.950	17,70
Grain "sabot" - Spatenförmige Spitze - Sabot shaped tip	5.317	8,00
Grain brut Ø 25 - Spitze zur Nachbearbeitung Ø 25 - Unshaped tip Ø 0.98"	6.887	11,00
Grain en V - V-förmige Elektrodenspitze - V-shaped tip	1.972	26,80
Grain brut p. fourche à béton - Spitze zur Nachbearbeitung für Betongabel - Unshaped tip for concrete-fork	3.185	7,00
Grain droit molybdène - Gerade Molybdänspitze - Straight molybdenum tip	5.646	20,50
Grain incliné molybdène - Schräge Molybdänspitze - Inclined molybdenum tip	5.648	23,00
Grain droit embout cutène - Gerade Elektrodenspitze mit Wolfram-Kupfer-Auflage - Straight tip with tungsten-copper top	102.195	30,00
Grain brut embout cutène - Unbearbeitete Elektrodenspitze mit Wolfram-Kupfer-Auflage - Unshaped tip with tungsten-copper top	102.196	30,00
Grain droit pour pied-de-biche - Gerade Spitze für Stiefelelektrode - Straight tip for L-type holder	5.448	5,20
Grain excentré pour pied-de-biche - Exzentrische Spitze für Stiefelelektrode - Eccentric tip for L-type holder.	8.117	5,90

ELECTRODES STANDARD ET SPECIALES • STANDARD- UND SPEZIALELEKTRODEN • STANDARD AND SPECIAL ELECTRODES

Désignation - Bezeichnung - Designation	Ref.	Prix - Preis - Price
ELECTRODES POUR PORTE-ELECTRODES EN BOUT ELEKTRODES FÜR ZAPFEN ELEKTRODENHALTER ELECTRODES FOR SPADE-TYPE HOLDERS		
- Electrodes en bout fer de lance hauteur 18 mm Zugespitzte Zapfenelektrode 18 mm Pointed spade-type tip 3/4"	2.182	33,60
- Electrode cintrée hauteur 25 mm Abgebogene Elektrodenspitze 25 mm hoch Bend electrode tip 0.98" high	2.887	41,50
- Electrode à talon hauteur 28 mm Spezialzapfenelektrode Höhe 28 mm Special Spade-type tip height 1.1/6"	2.185	58,30
★ - Electrode porte-grain droit (hauteur avec grain 4.556 - 40 mm) Gerader Elektrodenhalter. Höhe mit Elektrode 4.556 - 40 mm Straight tip holder. Height with tip 4.556 - 1.9/16"	100.382	68,90
★ La fixation des électrodes réf. 2.185 et 100.382 exige 1 écrou réf. 100.385 et 2 demi-bagues réf. 100.384. Zur Befestigung der Elektroden 2.185 und 100.382 benötigen sie eine Mutter 100.385 und 2 Halbringe 100.384. The electrodes 2.185 and 100.382 have to be fixed with 1 nut 100.385 and 2 half collars 100.384.		

DIVERS ACCESSOIRES • EINIGES ZUBEHÖR • SOME ACCESSORIES

Désignation - Bezeichnung - Designation	Ref.	Prix - Preis - Price
Prolongateur de 5 m - Verlängerungskabel 5 m - Extension cable 17 ft	161.002	135,00
Microrupteur - Mikroschalter - Microswitch	9.874	7,00
Contacts de rechange pour contacteur CD 2100 — le jeu Austauschkontakte für Schütz CD 2100 — 1 Satz Spare contacts for contactor CD 2100 — 1 set		59,00
Noix de blocage des porte-électrodes complète Komplette Klemmnuss für Elektrodenhalter Complete camnut for carrier	840.684	7,00
Noix de blocage des électrodes Ø 19 Klemmnuss für Elektrode Ø 19 Camnut for electrode Ø 0.74"	801.418	5,40
Noix de blocage des électrodes Ø 25 Klemmnuss für Elektrode Ø 25 Camnut for electrode Ø 0.98"	840.588	6,40
Clé mâle 6 pans de 5 mm - Inbusschlüssel 5 mm - Allen key 13/64"	10.323	1,10
Clé mâle 6 pans de 6 mm - Inbusschlüssel 6 mm - Allen key 15/64"	10.324	1,30
Câble de jonction entre pince et coffret avec prise mâle longueur 3 m Zangenkabel mit Stecker Länge 3 m Cable for welder with plug length 10 ft	161.268	68,00
Passe-fil à queue - Kabeltülle - Cable sleeve	41.237	1,20
Durite 9 x 16 (entre pince et poste d'eau) — le mètre Wasserschlauch 9 x 16 — pro Meter Water hose 6/16" x 5/8" — the meter	9.293	3,00
Adoucisseur d'eau type E 20 - Wasserenthärter Type E 20 - Water softener type E 20	10.300	328,00
Phosphate soluble pour adoucisseur d'eau — la charge de 1 kg Lösliches Phosphatsalz für Wasserenthärter — 1 Füllung 1 kg Soluble phosphate for water softener — 1 filling appr. 2 lbs	10.417	25,00